ALOA

LED

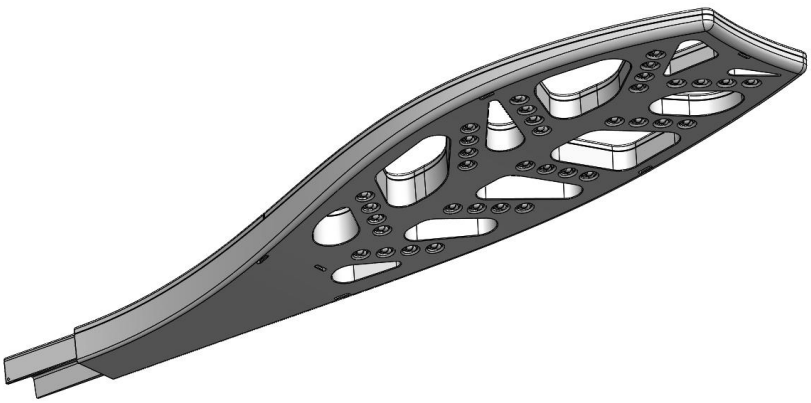

IEC EN 60598 | IP66 | RoHS

220–240 V 50–60 Hz

IK	kg	SCx	Hmax
09	8,3 kg	0,05 m²	12 m

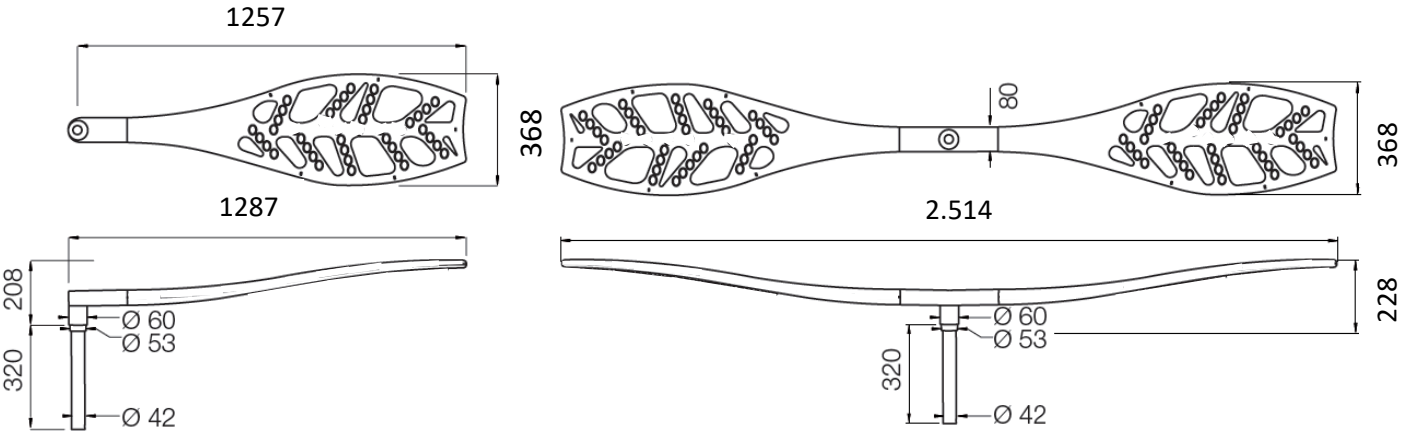

TOP6o

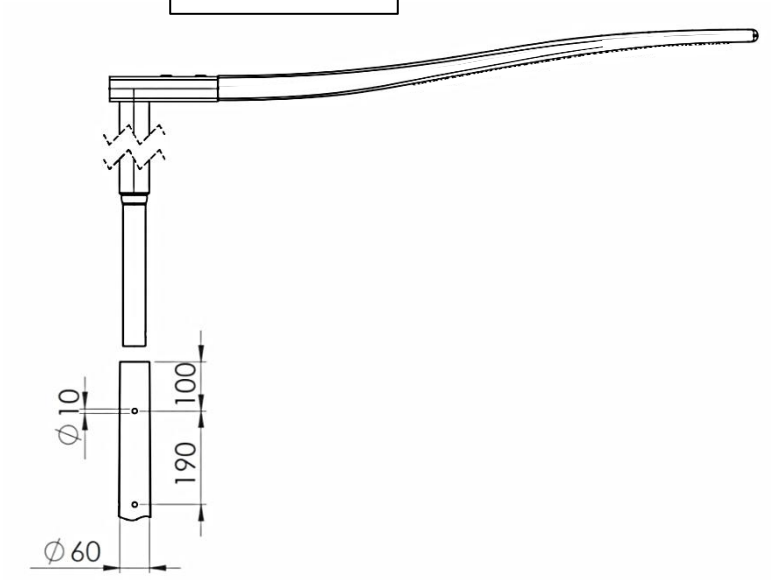

Die in dieser Leuchte enthaltene Lichtquelle darf nur vom Hersteller, dessen Wartungsdienst oder einer Person mit gleichwertiger Qualifikation ausgetauscht werden.

0676_5000_A_ ECLATEC S.A.S. 41, rue Lafayette – CS 20069 – Maxéville – 54528 LAXOU CEDEX – Frankreich – Tel. • +33 (0)3 83 39 38 00 – Website • www.eclatec.com

1

T25

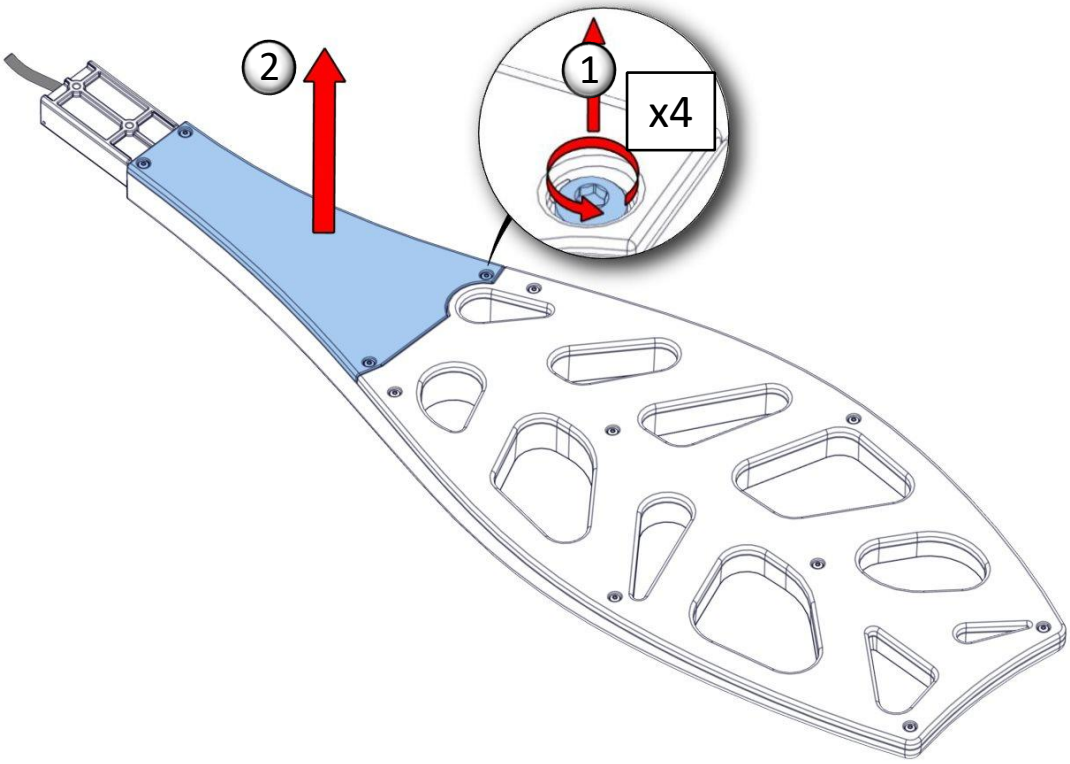

2

27

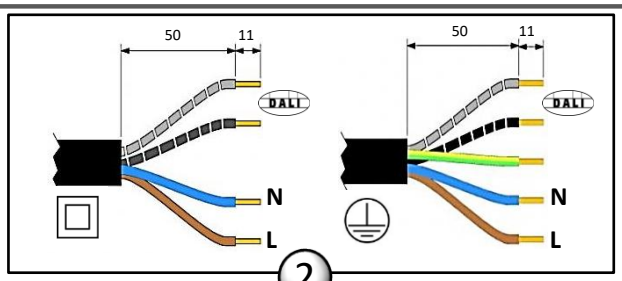

DALI-Leitungen am Fuß des Mastes müssen getrennt und isoliert werden, wenn sie nicht angeschlossen sind

Die in dieser Leuchte enthaltene Lichtquelle darf nur vom Hersteller, dessen Wartungsdienst oder einer Person mit gleichwertiger Qualifikation ausgetauscht werden.

0676_5000_A_ ECLATEC S.A.S. 41, rue Lafayette – CS 20069 – Maxéville – 54528 LAXOU CEDEX – Frankreich – Tel. • +33 (0)3 83 39 38 00 – Website • www.eclatec.com

3

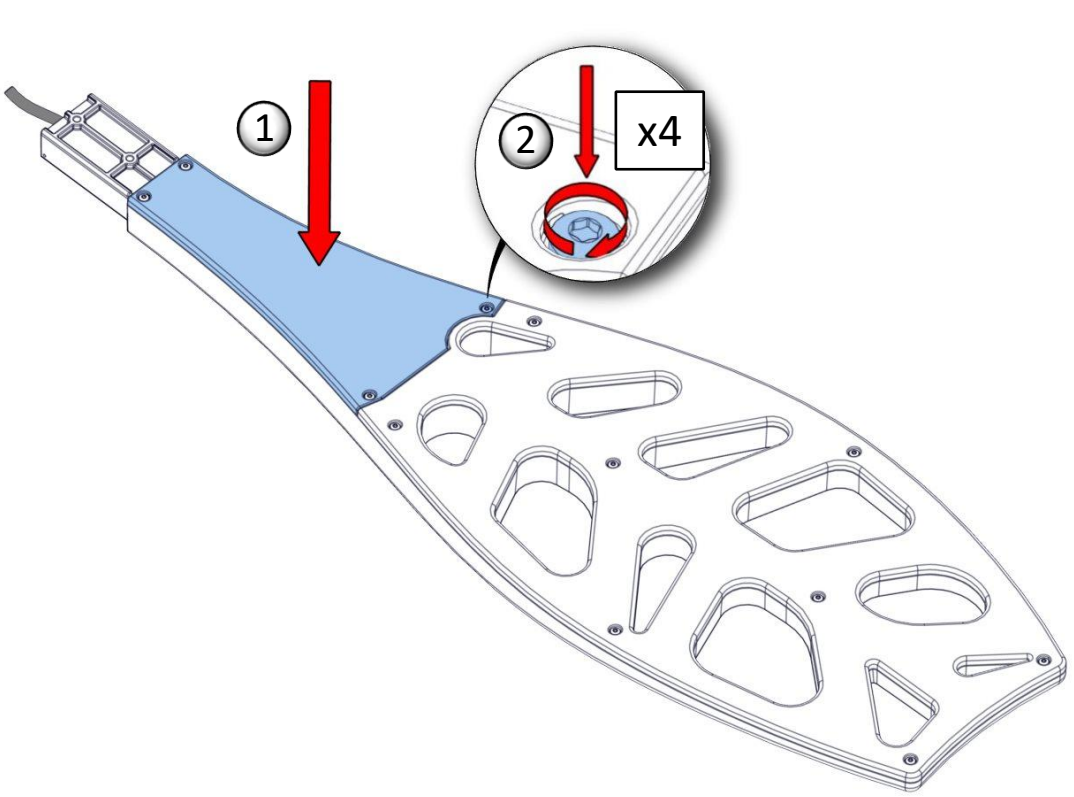

4

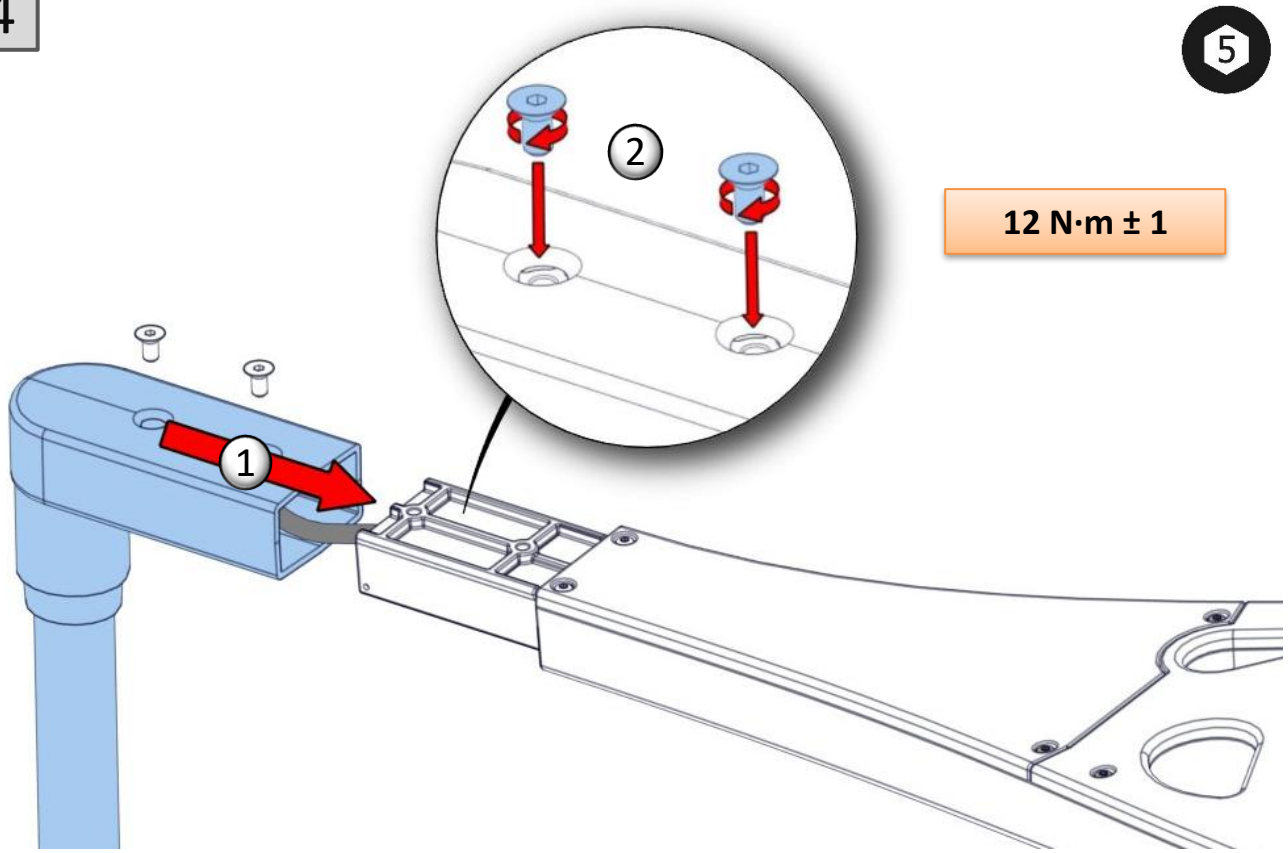

Die in dieser Leuchte enthaltene Lichtquelle darf nur vom Hersteller, dessen Wartungsdienst oder einer Person mit gleichwertiger Qualifikation ausgetauscht werden.

TOP 6o

4

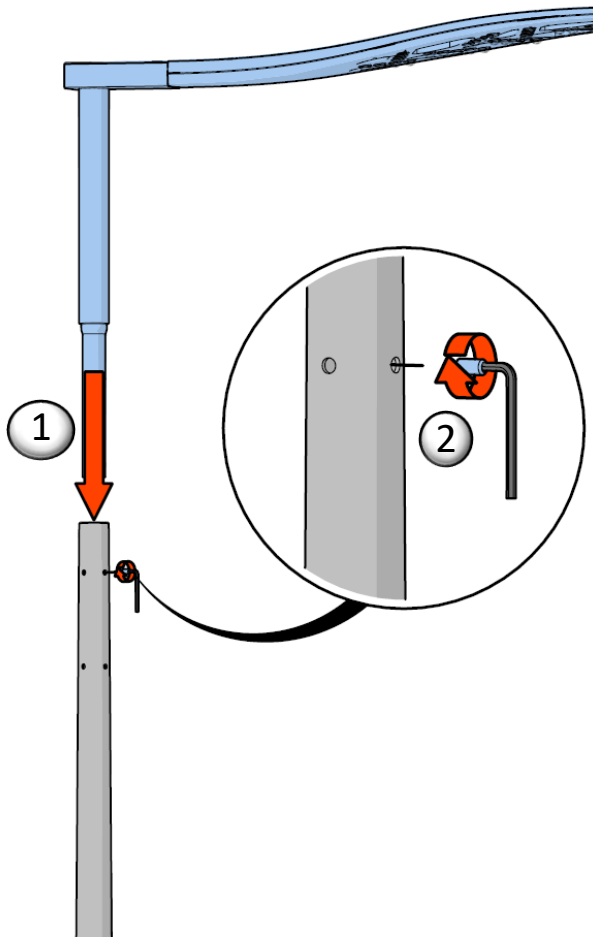

10 N·m ± 1

Die in dieser Leuchte enthaltene Lichtquelle darf nur vom Hersteller, dessen Wartungsdienst oder einer Person mit gleichwertiger Qualifikation ausgetauscht werden.

0676_5000_A_ ECLATEC S.A.S. 41, rue Lafayette – CS 20069 – Maxéville – 54528 LAXOU CEDEX – Frankreich – Tel. • +33 (0)3 83 39 38 00 – Website • www.eclatec.com